Kanlux - Neon LED flessibile blu 24 V 12 W/m / 5 ml 60 W IP65 - Codice: 37237

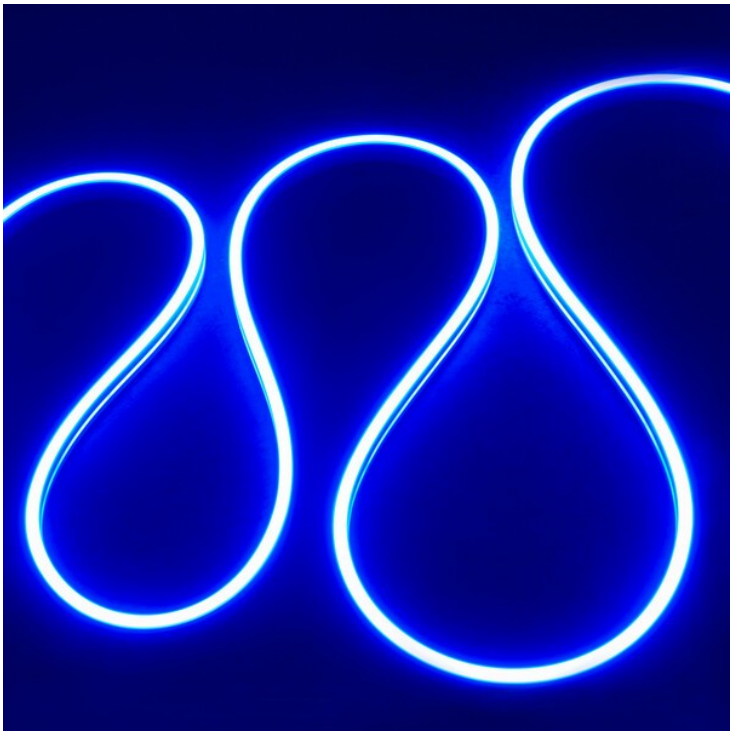

Prezzo del prodotto:

44,08 € tasse incluse

Codici prodotto:

Riferimento: 37237
EAN13: 5905339372376
UPC: -

Descrizione breve del prodotto:

Alimentatore LED 24 V CC obbligatorio / controller e telecomando non inclusi

Effettua un calcolo per il tuo alimentatore:

La potenza in W del tuo alimentatore è proporzionale alla lunghezza in ml.

Kanlux I NEON LED sono nastri LED speciali disponibili in tre temperature di colore: bianco freddo, bianco caldo e bianco neutro, oltre che in blu. Si caratterizzano per la resistenza all’acqua (IP65) e un’eccezionale elasticità. La loro caratteristica è un'illuminazione omogenea su tutta la lunghezza (nessun punto luminoso visibile) e una garanzia di 3 anni. Kanlux I NEON LED offrono una luce molto brillante che può essere utilizzata con successo non solo per uso domestico o commerciale, ma anche come insegne pubblicitarie al neon. La loro flessibilità ed elasticità consentono di creare forme praticamente illimitate. Ogni striscia NEON LED ha una lunghezza di 5 metri ed è alimentata a 24 V.

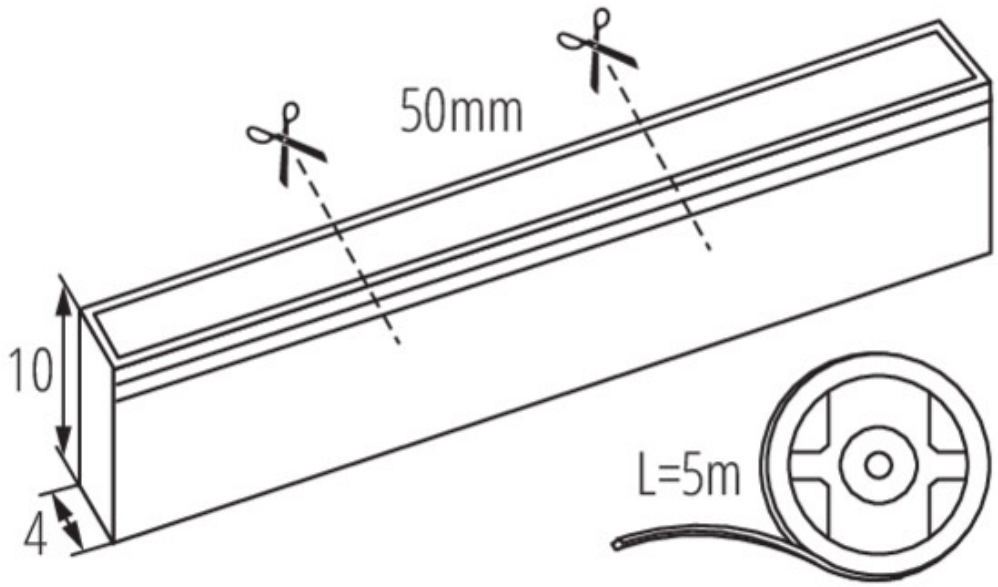

Galleria di prodotti:

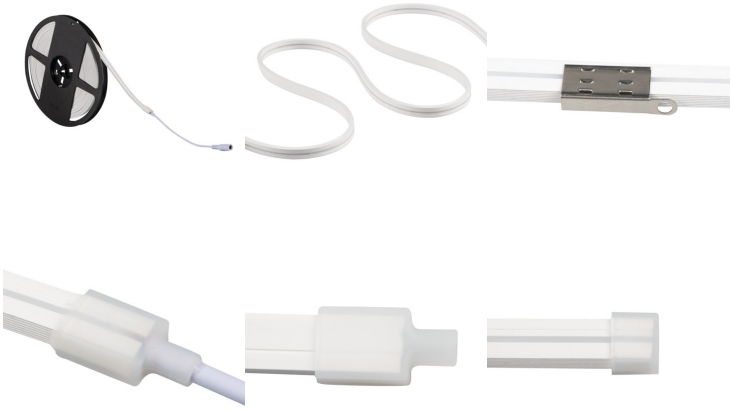

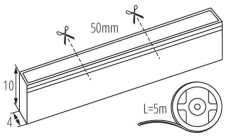
50mm
10
4
L=5m