Elm Post Nero E27 IP44

Prezzo del prodotto:

103,92 € tasse incluse

Codici prodotto:

Riferimento: 45348003
EAN13: 5701581382985
UPC: -

Descrizione breve del prodotto:

L'apparecchio viene venduto senza lampadina.

Rivelatore	Dimensioni:
No	Vedere la descrizione

La serie Elm è un tentativo riuscito di creare un'illuminazione esterna moderna e decorativa. La sua forma rigorosa, combinata con una luce morbida e calda, crea un potente contrasto, dando vita a una magnifica lampada degna di ammirazione.

Galleria di prodotti:

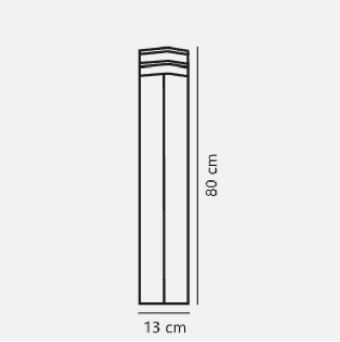
80 cm
13 cm