Linton Pfosten Messing E27 IP54

Produktpreis:

155,92 € inklusive Steuer

Produkt-Codes:

Referenz: 2218308035
EAN13: 5704924011085
UPC: -

Produkt-Kurzbeschreibung:

Die Leuchte wird ohne Glühbirne verkauft.

Detektor	Die Abmessungen:
Nicht	Siehe Beschreibung

Die Serie Linton des dänischen Designerduos Says Who hat ein rundes und elegantes Design mit deutlichen Bezügen zur klassischen Laterne. Der geriffelte Diffusor sorgt für ein angenehmes, diffuses Licht und der Sockel aus verzinktem Stahl ist perfekt für den Einsatz bei schlechtem Wetter geeignet. Die Laterne schafft eine perfekte Atmosphäre für Ihren Weg, Ihre Terrasse oder Ihren Pfad. Einfache Installation im Boden mit der Basiseinheit Nordlux.
Dieses Produkt ist Teil unserer Serie " Designed For Seaside " (geeignet für Küstengebiete), die aus sehr langlebigen Materialien hergestellt wird, um den härtesten Küstenwetterbedingungen standzuhalten.
Mit der Zeit verleiht die Exposition gegenüber Wind und Wetter dem verzinkten Stahl eine wunderschöne dunklere Patina.

Produkt-Galerie:

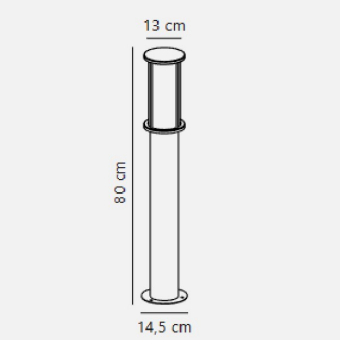
13 cm
80 cm
14,5 cm